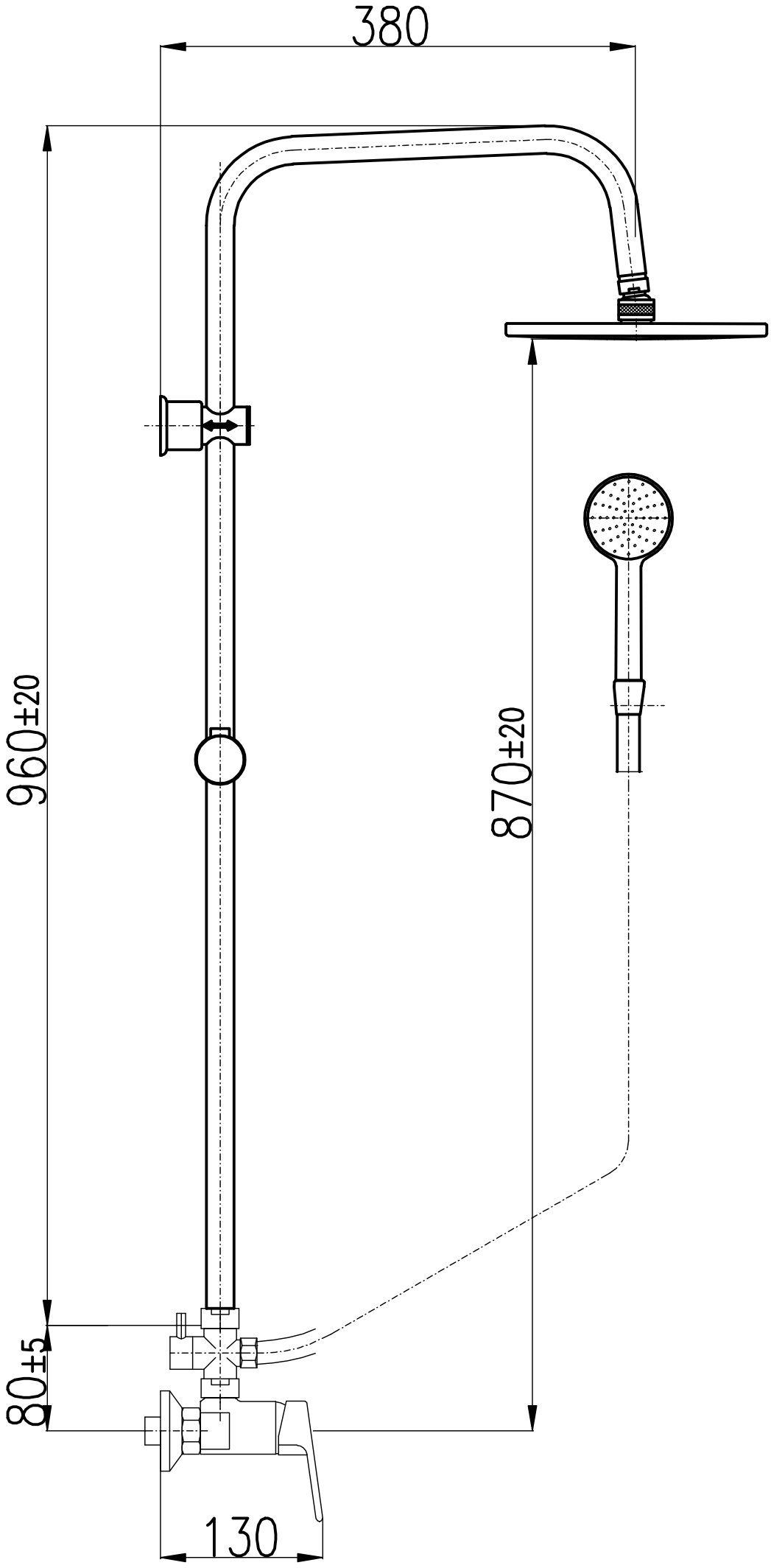
380
960±20
870±20
80±5
130