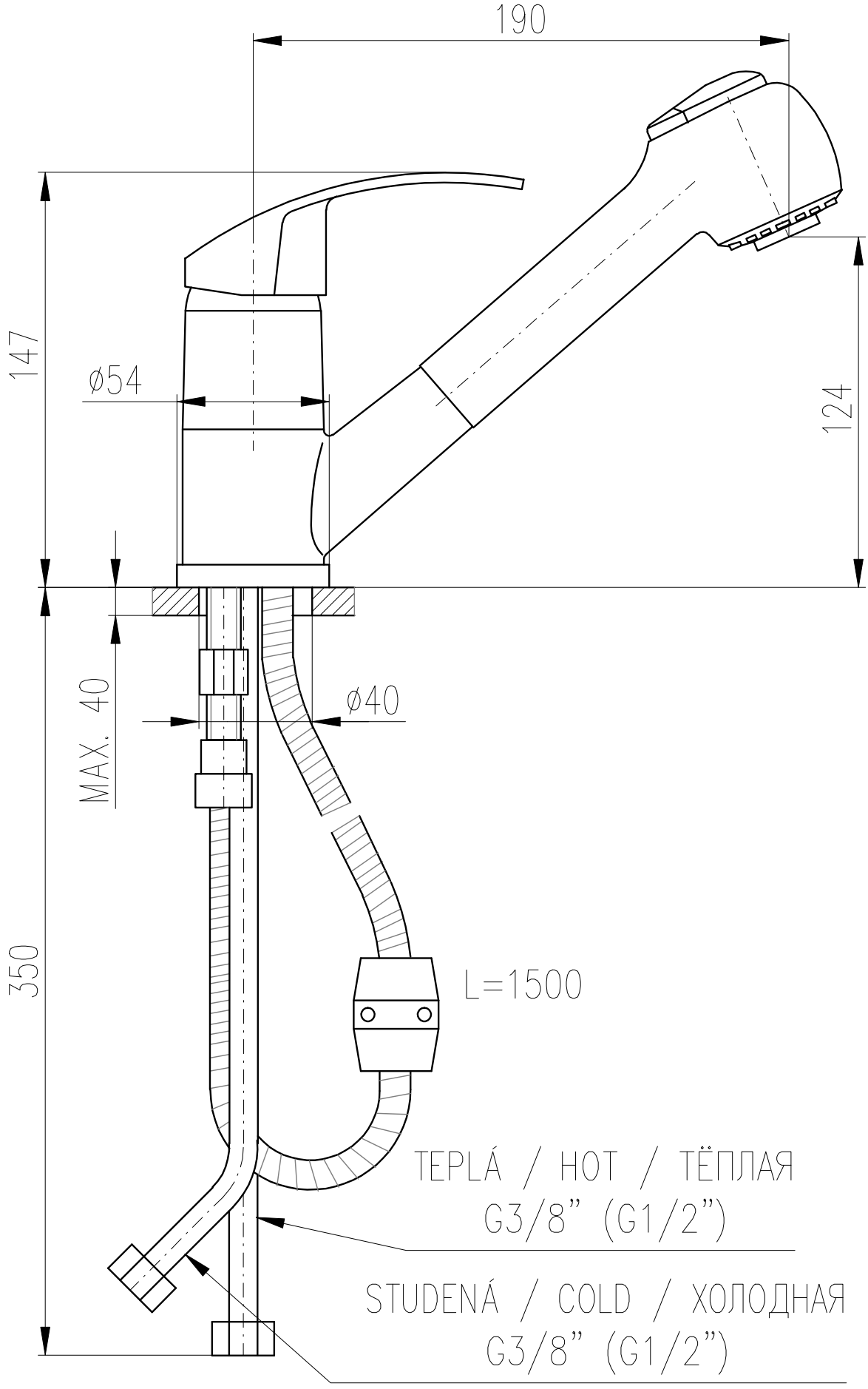
190
147
ø54
124
MAX. 40
ø40
350
L=1500
TEPLÁ / HOT / ТЁПЛАЯ
G3/8" (G1/2")
STUDENÁ / COLD / ХОЛОДНАЯ
G3/8" (G1/2")